Łożysko walcowe BC1-0313 SKF

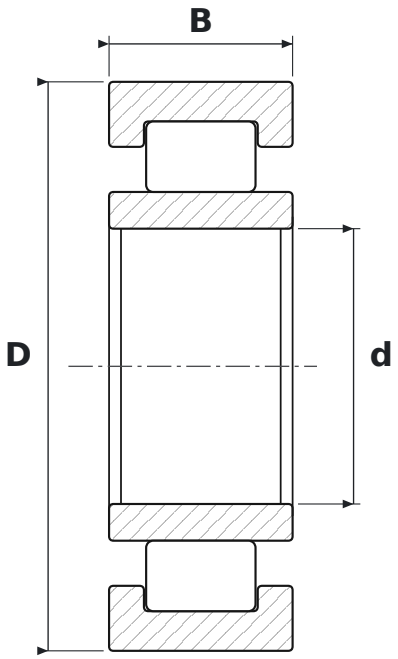

WYMIARY

d	średnica wewnętrzna	**30 mm**
D	średnica zewnętrzna	**62 mm**
B	szerokość	**20 mm**

PARAMETRY

Producent	**SKF**
Symbol producenta	**BC1-0313**
Elementy toczne	**łożysko walcowe**
Uszczelnienie	**otwarte – bez uszczelnień**
Luz promieniowy	**CN – normalny**