Łożysko walcowe BC1B322162 SKF

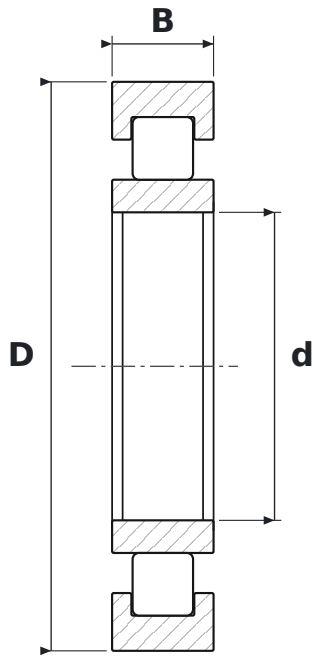

WYMIARY

d	średnica wewnętrzna	**85 mm**
D	średnica zewnętrzna	**157,02 mm**
B	szerokość	**28 mm**

PARAMETRY

Producent	**SKF**
Symbol producenta	**BC1B322162**
Elementy toczne	**łożysko walcowe**
Luz promieniowy	**CN – normalny**
Masa	**2,285 kg**