Łożysko walcowe LRJ4-M NKE

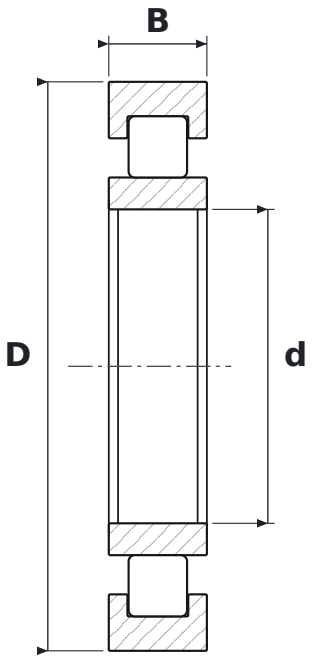

WYMIARY

d	średnica wewnętrzna	**101,6 mm**
D	średnica zewnętrzna	**184,15 mm**
B	szerokość	**31,75 mm**

PARAMETRY

Producent	**NKE**
Symbol producenta	**LRJ4-M**
Elementy toczne	**łożysko walcowe**
Luz promieniowy	**CN – normalny**