Łożysko walcowe MRJ1.1/8 NKE

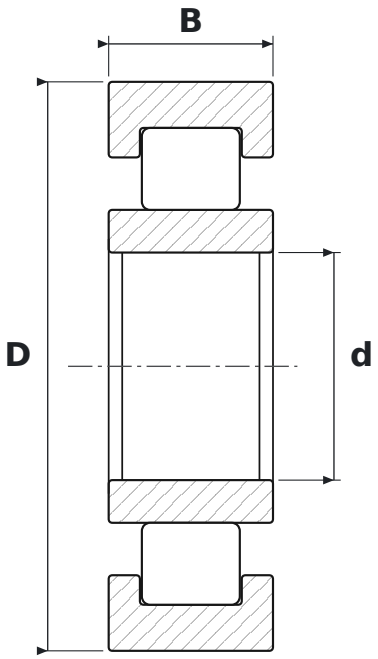

WYMIARY

d	średnica wewnętrzna	**28,57 mm**
D	średnica zewnętrzna	**71,43 mm**
B	szerokość	**20,63 mm**

PARAMETRY

Producent	**NKE**
Symbol producenta	**MRJ1.1/8**
Elementy toczne	**łożysko walcowe**
Luz promieniowy	**CN – normalny**
Masa	**0,372 kg**