Łożysko walcowe MRJ1.3/4 C3 NKE

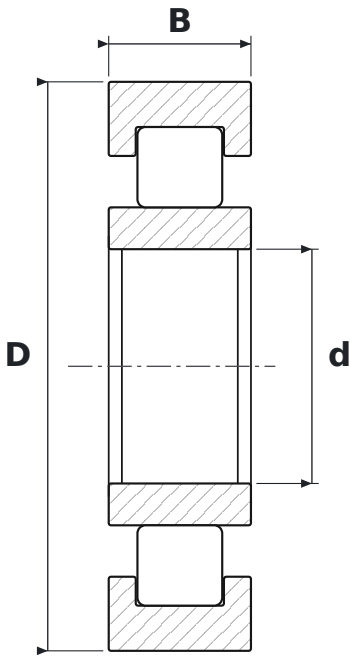

WYMIARY

d	średnica wewnętrzna	**44,45 mm**
D	średnica zewnętrzna	**107,95 mm**
B	szerokość	**26,99 mm**

PARAMETRY

Producent	**NKE**
Symbol producenta	**MRJ1.3/4 C3**
Elementy toczne	**łożysko walcowe**
Luz promieniowy	**CN – normalny**
Masa	**1,155 kg**