Cylindrical roller bearing N1006-D-K-TV-SP FAG

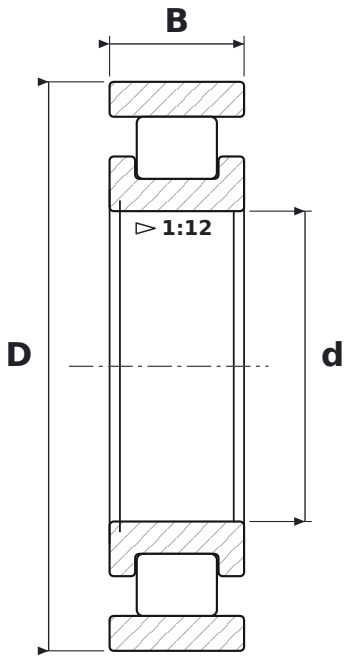

DIMENSIONS

d	bore diameter	**30 mm**
D	outside diameter	**55 mm**
B	width	**13 mm**

WHAT N1006-D-K-TV-SP MEANS

D	wariant konstrukcji wewnętrznej (łożyska superprecyzyjne N10 i NN30)
K	tapered bore, taper 1:12
TV	glass-fibre reinforced polyamide cage (FAG)
SP	klasa dokładności SP – zawężone tolerancje (wykonanie precyzyjne)

SPECIFICATIONS

Manufacturer	**FAG**
Manufacturer designation	**N1006-D-K-TV-SP**
Rolling elements	**single-row cylindrical roller bearing**
Mass	**0.12 kg**