Łożysko walcowe N1018-D-K-TV-SP FAG

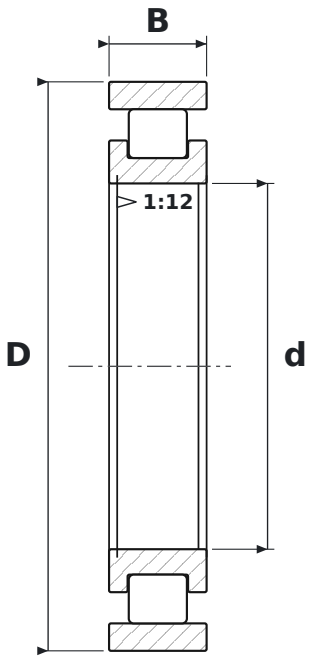

WYMIARY

d	średnica wewnętrzna	**90 mm**
D	średnica zewnętrzna	**140 mm**
B	szerokość	**24 mm**

CO ZNACZY OZNACZENIE N1018-D-K-TV-SP

D	wariant konstrukcji wewnętrznej (łożyska superprecyzyjne N10 i NN30)
K	otwór stożkowy, zbieżność 1:12
TV	koszyk poliamidowy z włóknem szklanym (FAG)
SP	klasa dokładności SP – zawężone tolerancje (wykonanie precyzyjne)

PARAMETRY

Producent	**FAG**
Symbol producenta	**N1018-D-K-TV-SP**
Elementy toczne	**łożysko walcowe jednorzędowe**
Masa	**1,196 kg**