Łożysko walcowe N204 W NSK

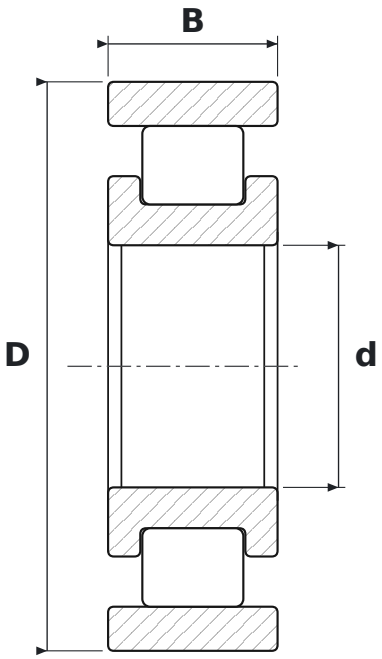

WYMIARY

d	średnica wewnętrzna	**20 mm**
D	średnica zewnętrzna	**47 mm**
B	szerokość	**14 mm**

PARAMETRY

Producent	**NSK**
Symbol producenta	**N204 W**
Elementy toczne	**łożysko walcowe jednorzędowe**
Uszczelnienie	**otwarte – bez uszczelnień**
Luz promieniowy	**CN – normalny**