Cylindrical roller bearing N205 ETVPC3 NKE

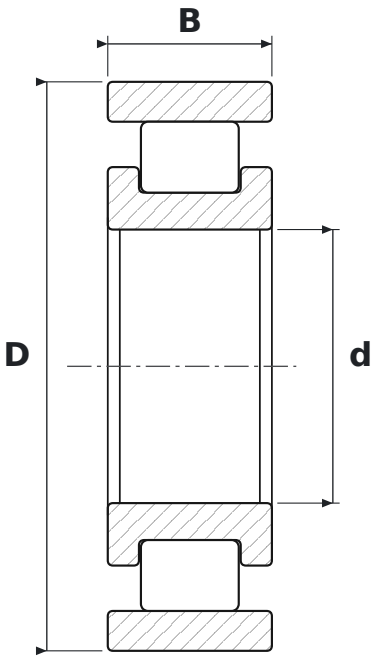

DIMENSIONS

d	bore diameter	**25 mm**
D	outside diameter	**52 mm**
B	width	**15 mm**

WHAT N205 ETVPC3 MEANS

E	wzmocniona konstrukcja wewnętrzna – większa nośność promieniowa przy tych samych wymiarach
TVP	koszyk poliamidowy okienkowy
C3	radial clearance greater than normal

SPECIFICATIONS

Manufacturer	**NKE**
Manufacturer designation	**N205 ETVPC3**
Rolling elements	**single-row cylindrical roller bearing**
Mass	**1.34 kg**