# Łożysko walcowe N206 ETVP NKE

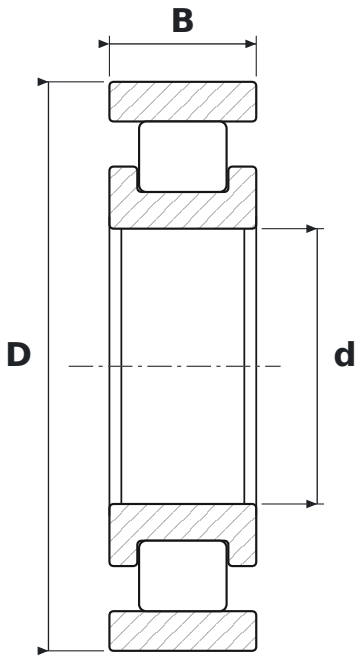


## WYMIARY

| | | |
|---|---|---|
| **d** | średnica wewnętrzna | **30 mm** |
| **D** | średnica zewnętrzna | **62 mm** |
| **B** | szerokość | **16 mm** |

## CO ZNACZY OZNACZENIE N206 ETVP

| | |
|---|---|
| **E** | wzmocniona konstrukcja wewnętrzna – większa nośność promieniowa przy tych samych wymiarach |
| **TVP** | koszyk poliamidowy okienkowy |

## PARAMETRY

| | |
|---|---|
| Producent | **NKE** |
| Symbol producenta | **N206 ETVP** |
| Elementy toczne | **łożysko walcowe jednorzędowe** |
| Masa | **0,21 kg** |