Łożysko walcowe N206 ETVPC3 NKE

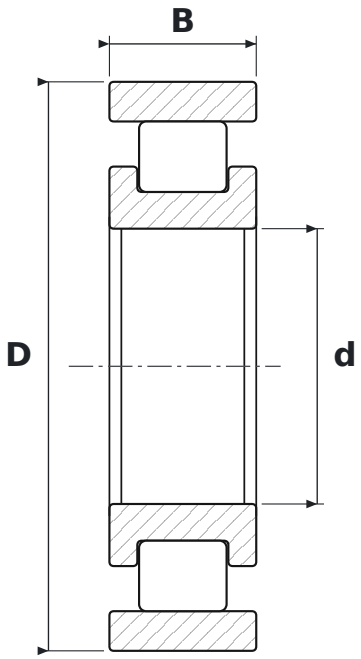

WYMIARY

d	średnica wewnętrzna	**30 mm**
D	średnica zewnętrzna	**62 mm**
B	szerokość	**16 mm**

CO ZNACZY OZNACZENIE N206 ETVPC3

E	wzmocniona konstrukcja wewnętrzna – większa nośność promieniowa przy tych samych wymiarach
TVP	koszyk poliamidowy okienkowy
C3	luz promieniowy zwiększony

PARAMETRY

Producent	**NKE**
Symbol producenta	**N206 ETVPC3**
Elementy toczne	**łożysko walcowe jednorzędowe**
Masa	**0,21 kg**