Łożysko walcowe N207 ETVP NKE

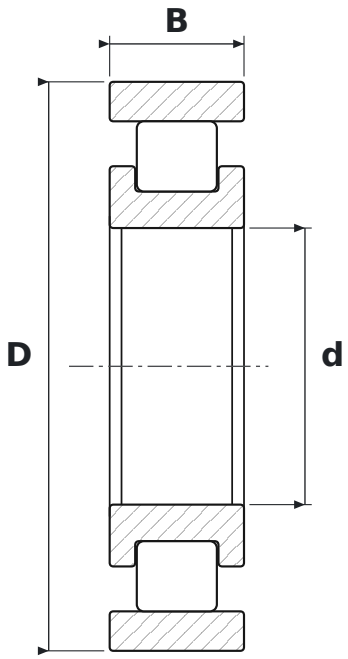

WYMIARY

d	średnica wewnętrzna	**35 mm**
D	średnica zewnętrzna	**72 mm**
B	szerokość	**17 mm**

CO ZNACZY OZNACZENIE N207 ETVP

E	wzmocniona konstrukcja wewnętrzna – większa nośność promieniowa przy tych samych wymiarach
TVP	koszyk poliamidowy okienkowy

PARAMETRY

Producent	**NKE**
Symbol producenta	**N207 ETVP**
Elementy toczne	**łożysko walcowe jednorzędowe**