Łożysko walcowe N207 ETVPC3 NKE

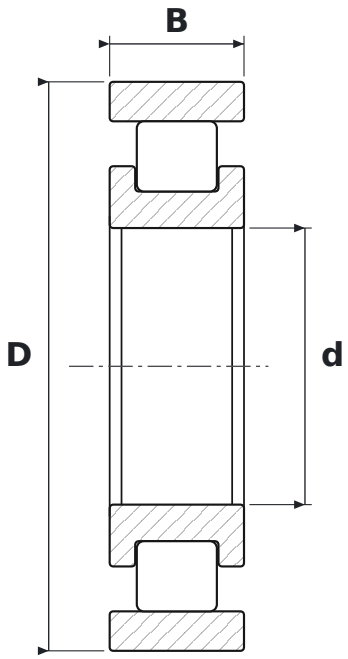

WYMIARY

d	średnica wewnętrzna	**35 mm**
D	średnica zewnętrzna	**72 mm**
B	szerokość	**17 mm**

CO ZNACZY OZNACZENIE N207 ETVPC3

E	wzmocniona konstrukcja wewnętrzna – większa nośność promieniowa przy tych samych wymiarach
TVP	koszyk poliamidowy okienkowy
C3	luz promieniowy zwiększony

PARAMETRY

Producent	**NKE**
Symbol producenta	**N207 ETVPC3**
Elementy toczne	**łożysko walcowe jednorzędowe**
Masa	**0,3 kg**