Łożysko walcowe N208 ETVP NKE

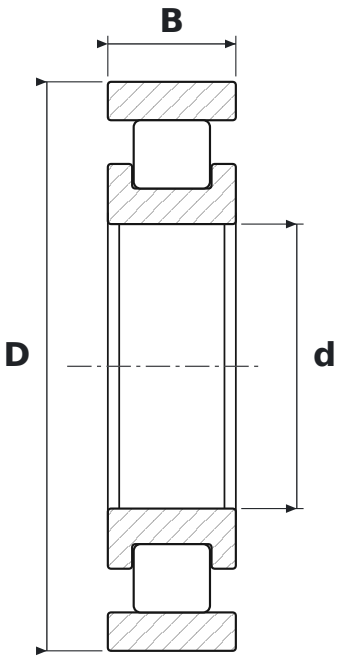

WYMIARY

d	średnica wewnętrzna	**40 mm**
D	średnica zewnętrzna	**80 mm**
B	szerokość	**18 mm**

CO ZNACZY OZNACZENIE N208 ETVP

E	wzmocniona konstrukcja wewnętrzna – większa nośność promieniowa przy tych samych wymiarach
TVP	koszyk poliamidowy okienkowy

PARAMETRY

Producent	**NKE**
Symbol producenta	**N208 ETVP**
Elementy toczne	**łożysko walcowe jednorzędowe**
Masa	**0,38 kg**