# Łożysko walcowe N211-E-XL-M1-C3 FAG

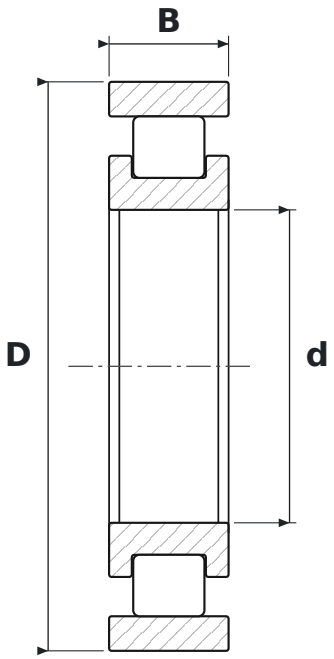


## WYMIARY

| | | |
|---|---|---|
| **d** | średnica wewnętrzna | **55 mm** |
| **D** | średnica zewnętrzna | **100 mm** |
| **B** | szerokość | **21 mm** |

## CO ZNACZY OZNACZENIE N211-E-XL-M1-C3

| | |
|---|---|
| **E** | wykonanie wzmocnione, zwiększona nośność |
| **XL** | jakość X-life – mniejsza chropowatość i większa dokładność geometryczna bieżni, wyższa nośność i trwałość |
| **M1** | koszyk mosiężny masywny, dwuczęściowy, prowadzony na wałeczkach |
| **C3** | luz promieniowy zwiększony |

## PARAMETRY

| | |
|---|---|
| Producent | **FAG** |
| Symbol producenta | **N211-E-XL-M1-C3** |
| Elementy toczne | **łożysko walcowe jednorzędowe** |