Łożysko walcowe N211 ETVP NKE

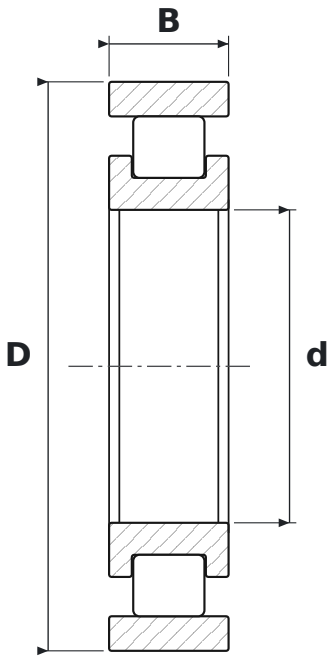

WYMIARY

d	średnica wewnętrzna	**55 mm**
D	średnica zewnętrzna	**100 mm**
B	szerokość	**21 mm**

CO ZNACZY OZNACZENIE N211 ETVP

E	wzmocniona konstrukcja wewnętrzna – większa nośność promieniowa przy tych samych wymiarach
TVP	koszyk poliamidowy okienkowy

PARAMETRY

Producent	**NKE**
Symbol producenta	**N211 ETVP**
Elementy toczne	**łożysko walcowe jednorzędowe**