Łożysko walcowe N211 WC3 NSK

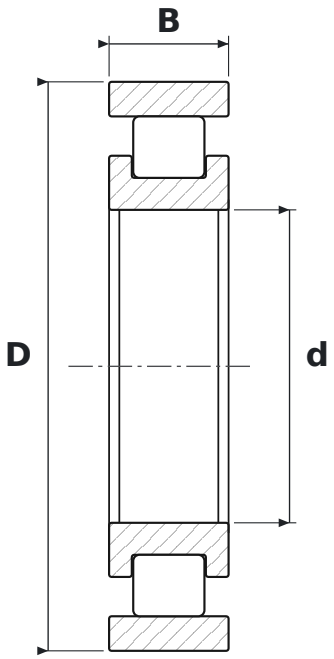

WYMIARY

d	średnica wewnętrzna	**55 mm**
D	średnica zewnętrzna	**100 mm**
B	szerokość	**21 mm**

CO ZNACZY OZNACZENIE N211 WC3

W	koszyk stalowy tłoczony
C3	luz promieniowy zwiększony

PARAMETRY

Producent	**NSK**
Symbol producenta	**N211 WC3**
Elementy toczne	**łożysko walcowe jednorzędowe**