Łożysko walcowe N307 ETVPC3 NKE

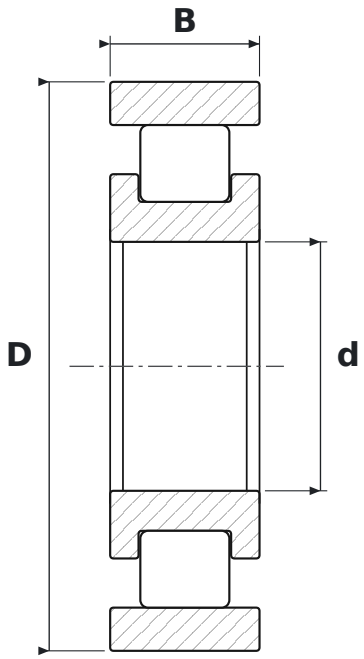

WYMIARY

d	średnica wewnętrzna	**35 mm**
D	średnica zewnętrzna	**80 mm**
B	szerokość	**21 mm**

CO ZNACZY OZNACZENIE N307 ETVPC3

E	wzmocniona konstrukcja wewnętrzna – większa nośność promieniowa przy tych samych wymiarach
TVP	koszyk poliamidowy okienkowy
C3	luz promieniowy zwiększony

PARAMETRY

Producent	**NKE**
Symbol producenta	**N307 ETVPC3**
Elementy toczne	**łożysko walcowe jednorzędowe**