Łożysko walcowe N308 ETVPC3 NKE

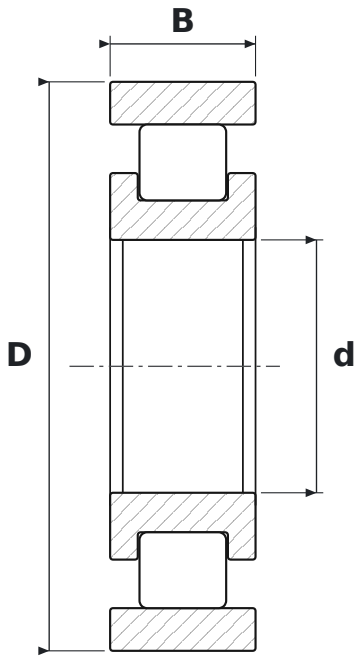

WYMIARY

d	średnica wewnętrzna	**40 mm**
D	średnica zewnętrzna	**90 mm**
B	szerokość	**23 mm**

CO ZNACZY OZNACZENIE N308 ETVPC3

E	wzmocniona konstrukcja wewnętrzna – większa nośność promieniowa przy tych samych wymiarach
TVP	koszyk poliamidowy okienkowy
C3	luz promieniowy zwiększony

PARAMETRY

Producent	**NKE**
Symbol producenta	**N308 ETVPC3**
Elementy toczne	**łożysko walcowe jednorzędowe**
Masa	**0,65 kg**