Łożysko walcowe N308 WC3 NSK

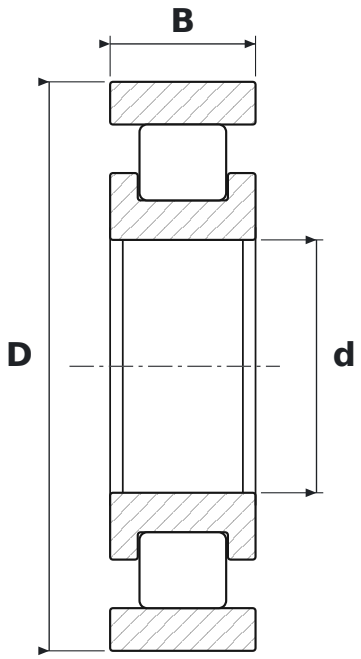

WYMIARY

d	średnica wewnętrzna	**40 mm**
D	średnica zewnętrzna	**90 mm**
B	szerokość	**23 mm**

CO ZNACZY OZNACZENIE N308 WC3

W	koszyk stalowy tłoczony
C3	luz promieniowy zwiększony

PARAMETRY

Producent	**NSK**
Symbol producenta	**N308 WC3**
Elementy toczne	**łożysko walcowe jednorzędowe**
Masa	**0,65 kg**