Cylindrical roller bearing N313 ETVP NKE

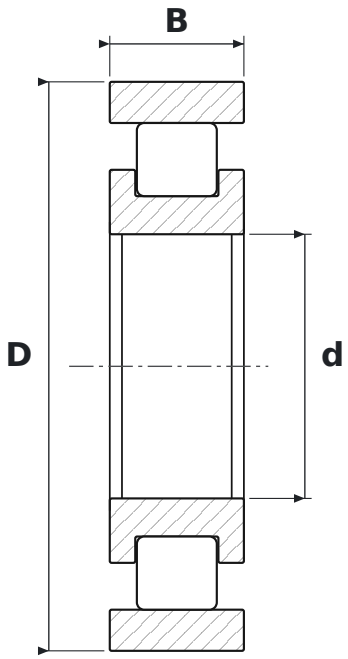

DIMENSIONS

d	bore diameter	**65 mm**
D	outside diameter	**140 mm**
B	width	**33 mm**

WHAT N313 ETVP MEANS

E	wzmocniona konstrukcja wewnętrzna – większa nośność promieniowa przy tych samych wymiarach
TVP	koszyk poliamidowy okienkowy

SPECIFICATIONS

Manufacturer	**NKE**
Manufacturer designation	**N313 ETVP**
Rolling elements	**single-row cylindrical roller bearing**
Mass	**2.3 kg**