# Łożysko walcowe N314 NACHI

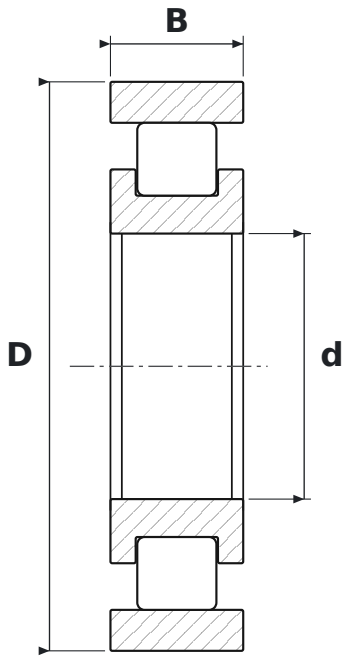


## WYMIARY

| | | |
|---|---|---|
| **d** | średnica wewnętrzna | **70 mm** |
| **D** | średnica zewnętrzna | **150 mm** |
| **B** | szerokość | **35 mm** |

## PARAMETRY

| | |
|---|---|
| Producent | **NACHI** |
| Symbol producenta | **N314** |
| Elementy toczne | **łożysko walcowe jednorzędowe** |
| Uszczelnienie | **otwarte – bez uszczelnień** |
| Luz promieniowy | **CN – normalny** |