# Łożysko walcowe N315 EG15 SNR

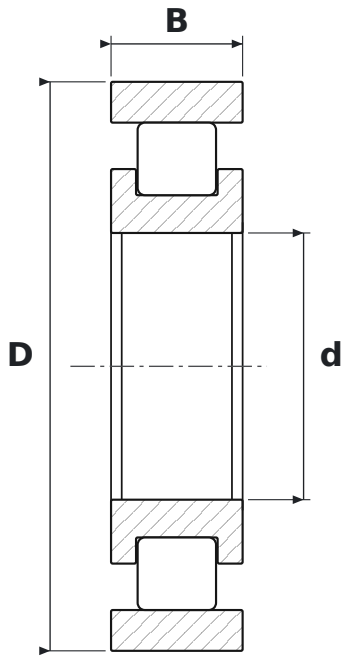


## WYMIARY

| | | |
|---|---|---|
| **d** | średnica wewnętrzna | **75 mm** |
| **D** | średnica zewnętrzna | **160 mm** |
| **B** | szerokość | **37 mm** |

## CO ZNACZY OZNACZENIE N315 EG15

| | |
|---|---|
| **E** | wykonanie wzmocnione, zwiększona nośność |
| **G15** | koszyk poliamidowy wzmocniony włóknem szklanym |

## PARAMETRY

| | |
|---|---|
| Producent | **SNR** |
| Symbol producenta | **N315 EG15** |
| Elementy toczne | **łożysko walcowe jednorzędowe** |