Łożysko walcowe N317-EM1 FAG

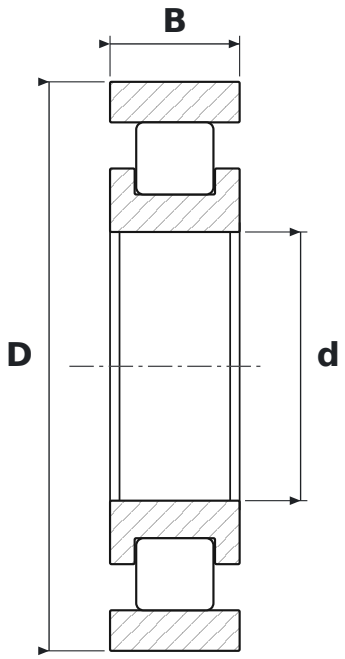

WYMIARY

d	średnica wewnętrzna	**85 mm**
D	średnica zewnętrzna	**180 mm**
B	szerokość	**41 mm**

CO ZNACZY OZNACZENIE N317-EM1

E	wykonanie wzmocnione, zwiększona nośność
M1	koszyk mosiężny masywny, dwuczęściowy, prowadzony na wałeczkach

PARAMETRY

Producent	**FAG**
Symbol producenta	**N317-EM1**
Elementy toczne	**łożysko walcowe jednorzędowe**
Nośność dynamiczna C	**340 kN**
Nośność statyczna C0	**325 kN**
Masa	**5,33 kg**