Cylindrical roller bearing N317 ETVP NKE

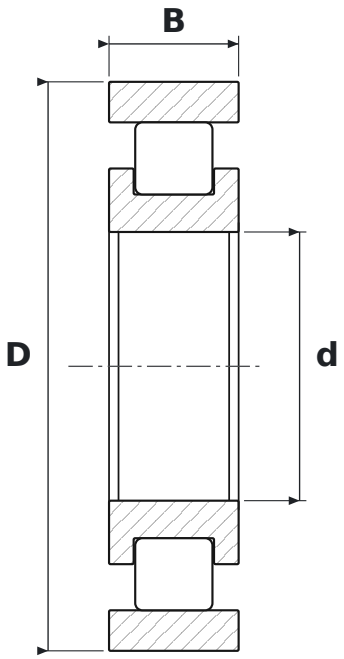

DIMENSIONS

d	bore diameter	**85 mm**
D	outside diameter	**180 mm**
B	width	**41 mm**

WHAT N317 ETVP MEANS

E	wzmocniona konstrukcja wewnętrzna – większa nośność promieniowa przy tych samych wymiarach
TVP	koszyk poliamidowy okienkowy

SPECIFICATIONS

Manufacturer	**NKE**
Manufacturer designation	**N317 ETVP**
Rolling elements	**single-row cylindrical roller bearing**