Łożysko walcowe N317 MC3 NSK

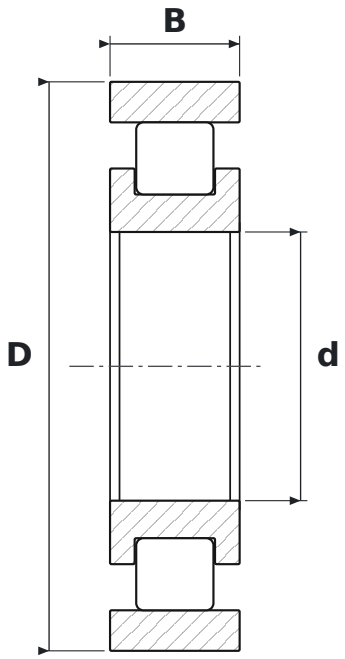

WYMIARY

d	średnica wewnętrzna	**85 mm**
D	średnica zewnętrzna	**180 mm**
B	szerokość	**41 mm**

CO ZNACZY OZNACZENIE N317 MC3

M	koszyk mosiężny masywny
C3	luz promieniowy zwiększony

PARAMETRY

Producent	**NSK**
Symbol producenta	**N317 MC3**
Elementy toczne	**łożysko walcowe jednorzędowe**
Masa	**4,55 kg**