# Łożysko walcowe N319 M NSK

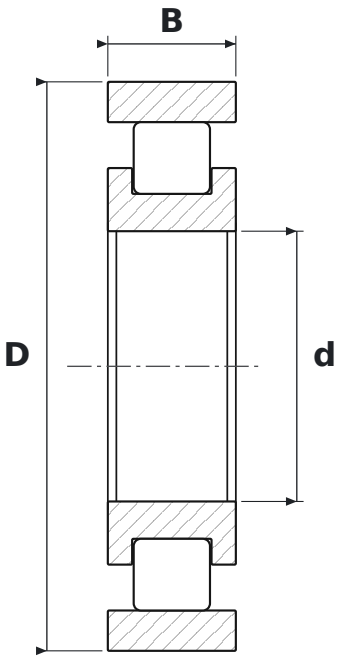


## WYMIARY

| | | |
|---|---|---|
| **d** | średnica wewnętrzna | **95 mm** |
| **D** | średnica zewnętrzna | **200 mm** |
| **B** | szerokość | **45 mm** |

## PARAMETRY

| | |
|---|---|
| Producent | **NSK** |
| Symbol producenta | **N319 M** |
| Elementy toczne | **łożysko walcowe jednorzędowe** |
| M | **koszyk mosiężny masywny** |
| Uszczelnienie | **otwarte – bez uszczelnień** |
| Luz promieniowy | **CN – normalny** |
| Masa | **6,726 kg** |