CASTOMER

DATASHEET

Cylindrical roller bearing N320-E-TVP-C3 NKE

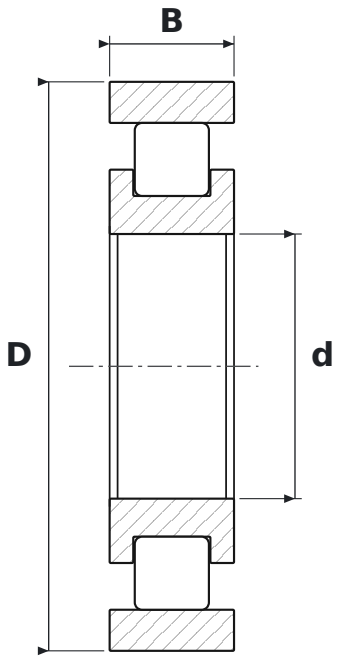

DIMENSIONS

d	bore diameter	**100 mm**
D	outside diameter	**215 mm**
B	width	**47 mm**

WHAT N320-E-TVP-C3 MEANS

E	wzmocniona konstrukcja wewnętrzna – większa nośność promieniowa przy tych samych wymiarach
TVP	koszyk poliamidowy okienkowy
C3	radial clearance greater than normal

SPECIFICATIONS

Manufacturer	**NKE**
Manufacturer designation	**N320-E-TVP-C3**
Rolling elements	**single-row cylindrical roller bearing**