Łożysko walcowe N320 ECM SKF

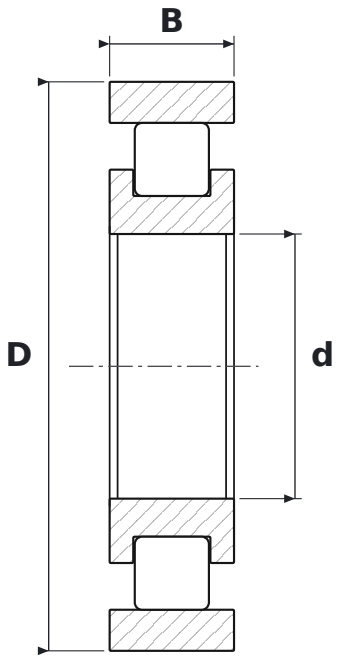

WYMIARY

d	średnica wewnętrzna	**100 mm**
D	średnica zewnętrzna	**215 mm**
B	szerokość	**47 mm**

PARAMETRY

Producent	**SKF**
Symbol producenta	**N320 ECM**
Elementy toczne	**łożysko walcowe jednorzędowe**
ECM	**wykonanie EC, koszyk mosiężny (SKF)**
Uszczelnienie	**otwarte – bez uszczelnień**
Luz promieniowy	**CN – normalny**
Koszyk	**Mosiężny**
Masa	**8,485 kg**