Łożysko walcowe N320-EM1 FAG

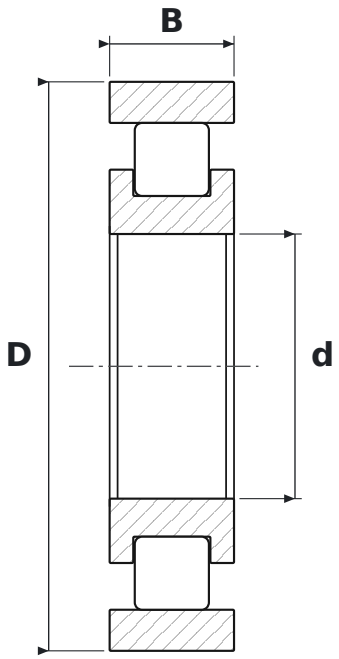

WYMIARY

d	średnica wewnętrzna	**100 mm**
D	średnica zewnętrzna	**215 mm**
B	szerokość	**47 mm**

CO ZNACZY OZNACZENIE N320-EM1

E	wykonanie wzmocnione, zwiększona nośność
M1	koszyk mosiężny masywny, dwuczęściowy, prowadzony na wałeczkach

PARAMETRY

Producent	**FAG**
Symbol producenta	**N320-EM1**
Elementy toczne	**łożysko walcowe jednorzędowe**
Nośność dynamiczna C	**450 kN**
Nośność statyczna C0	**425 kN**