Łożysko walcowe N320 MC3 NSK

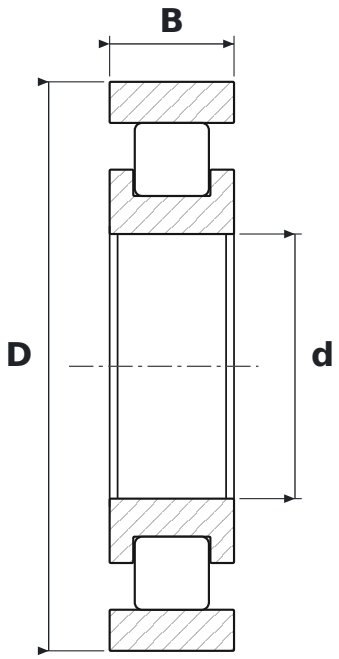

WYMIARY

d	średnica wewnętrzna	**100 mm**
D	średnica zewnętrzna	**215 mm**
B	szerokość	**47 mm**

CO ZNACZY OZNACZENIE N320 MC3

M	koszyk mosiężny masywny
C3	luz promieniowy zwiększony

PARAMETRY

Producent	**NSK**
Symbol producenta	**N320 MC3**
Elementy toczne	**łożysko walcowe jednorzędowe**
Masa	**8,372 kg**