Łożysko walcowe N321 ECP SKF

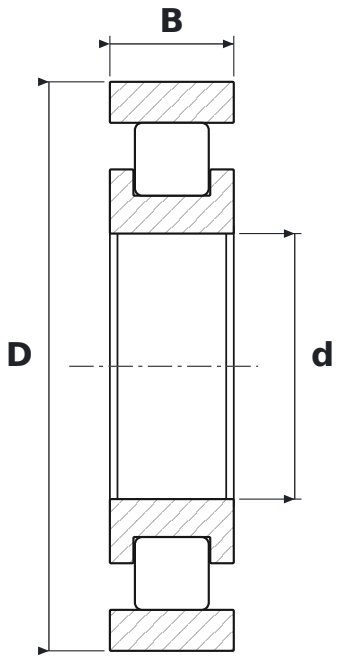

WYMIARY

d	średnica wewnętrzna	**105 mm**
D	średnica zewnętrzna	**225 mm**
B	szerokość	**49 mm**

PARAMETRY

Producent	**SKF**
Symbol producenta	**N321 ECP**
Elementy toczne	**łożysko walcowe jednorzędowe**
ECP	**wykonanie EC, koszyk poliamidowy (SKF)**
Uszczelnienie	**otwarte – bez uszczelnień**
Luz promieniowy	**CN – normalny**
Koszyk	**Poliamidowy**