Łożysko walcowe N321-EM1 FAG

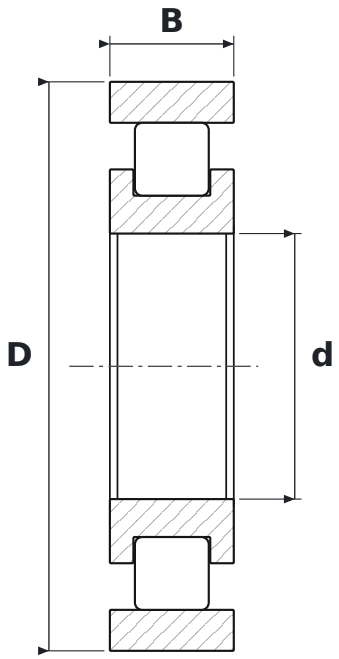

WYMIARY

d	średnica wewnętrzna	**105 mm**
D	średnica zewnętrzna	**225 mm**
B	szerokość	**49 mm**

CO ZNACZY OZNACZENIE N321-EM1

E	wykonanie wzmocnione, zwiększona nośność
M1	koszyk mosiężny masywny, dwuczęściowy, prowadzony na wałeczkach

PARAMETRY

Producent	**FAG**
Symbol producenta	**N321-EM1**
Elementy toczne	**łożysko walcowe jednorzędowe**
Masa	**9,6 kg**