Łożysko walcowe N321 WC3 NSK

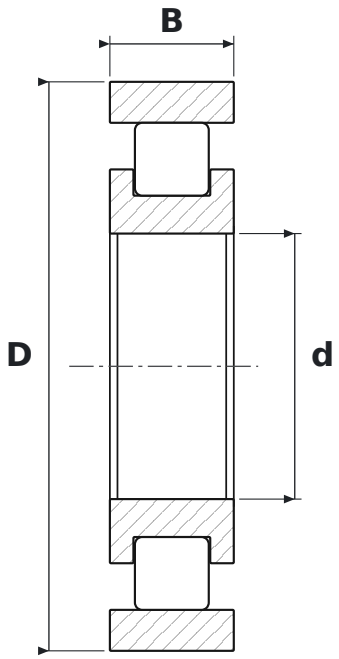

WYMIARY

d	średnica wewnętrzna	**105 mm**
D	średnica zewnętrzna	**225 mm**
B	szerokość	**49 mm**

CO ZNACZY OZNACZENIE N321 WC3

W	koszyk stalowy tłoczony
C3	luz promieniowy zwiększony

PARAMETRY

Producent	**NSK**
Symbol producenta	**N321 WC3**
Elementy toczne	**łożysko walcowe jednorzędowe**
Masa	**8,91 kg**