Łożysko walcowe N322-E-M NKE

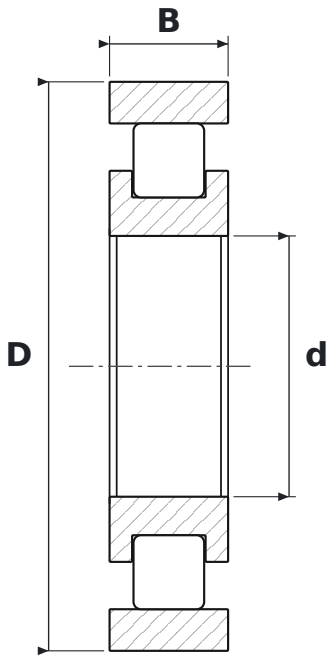

WYMIARY

d	średnica wewnętrzna	**110 mm**
D	średnica zewnętrzna	**240 mm**
B	szerokość	**50 mm**

CO ZNACZY OZNACZENIE N322-E-M

E	wzmocniona konstrukcja wewnętrzna – większa nośność promieniowa przy tych samych wymiarach
M	koszyk mosiężny masywny

PARAMETRY

Producent	**NKE**
Symbol producenta	**N322-E-M**
Elementy toczne	**łożysko walcowe jednorzędowe**