Łożysko walcowe N322 ECM SKF

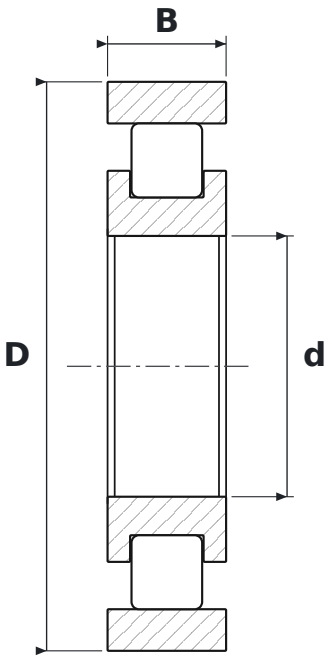

WYMIARY

d	średnica wewnętrzna	**110 mm**
D	średnica zewnętrzna	**240 mm**
B	szerokość	**50 mm**

PARAMETRY

Producent	**SKF**
Symbol producenta	**N322 ECM**
Elementy toczne	**łożysko walcowe jednorzędowe**
ECM	**wykonanie EC, koszyk mosiężny (SKF)**
Uszczelnienie	**otwarte – bez uszczelnień**
Luz promieniowy	**CN – normalny**
Koszyk	**Mosiężny**
Masa	**11,7 kg**