Łożysko walcowe N322 M NSK

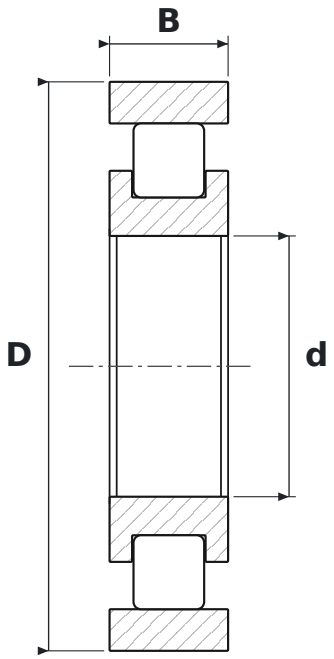

WYMIARY

d	średnica wewnętrzna	**110 mm**
D	średnica zewnętrzna	**240 mm**
B	szerokość	**50 mm**

PARAMETRY

Producent	**NSK**
Symbol producenta	**N322 M**
Elementy toczne	**łożysko walcowe jednorzędowe**
M	**koszyk mosiężny masywny**
Uszczelnienie	**otwarte – bez uszczelnień**
Luz promieniowy	**CN – normalny**
Masa	**11,09 kg**