Łożysko walcowe N324 ECPC3 SKF

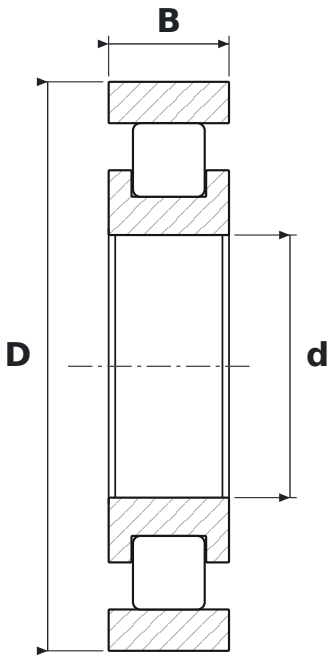

WYMIARY

d	średnica wewnętrzna	**120 mm**
D	średnica zewnętrzna	**260 mm**
B	szerokość	**55 mm**

CO ZNACZY OZNACZENIE N324 ECPC3

ECP	wykonanie EC, koszyk poliamidowy (SKF)
C3	luz promieniowy zwiększony

PARAMETRY

Producent	**SKF**
Symbol producenta	**N324 ECPC3**
Elementy toczne	**łożysko walcowe jednorzędowe**