Łożysko walcowe N324 MC3 NSK

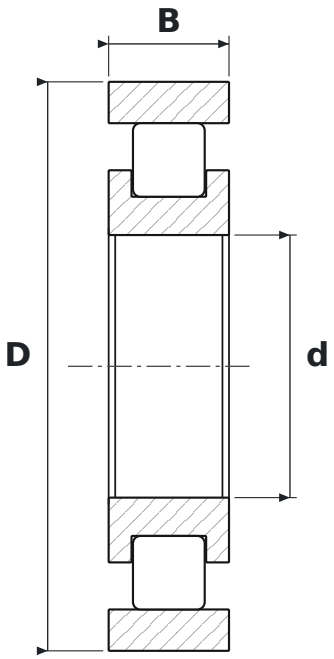

WYMIARY

d	średnica wewnętrzna	**120 mm**
D	średnica zewnętrzna	**260 mm**
B	szerokość	**55 mm**

CO ZNACZY OZNACZENIE N324 MC3

M	koszyk mosiężny masywny
C3	luz promieniowy zwiększony

PARAMETRY

Producent	**NSK**
Symbol producenta	**N324 MC3**
Elementy toczne	**łożysko walcowe jednorzędowe**