Łożysko walcowe N326 MC3 NSK

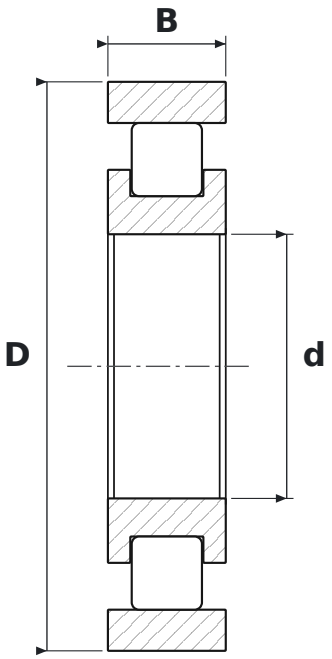

WYMIARY

d	średnica wewnętrzna	**130 mm**
D	średnica zewnętrzna	**280 mm**
B	szerokość	**58 mm**

CO ZNACZY OZNACZENIE N326 MC3

M	koszyk mosiężny masywny
C3	luz promieniowy zwiększony

PARAMETRY

Producent	**NSK**
Symbol producenta	**N326 MC3**
Elementy toczne	**łożysko walcowe jednorzędowe**
Masa	**17,5 kg**