Łożysko walcowe N330-EM1 FAG

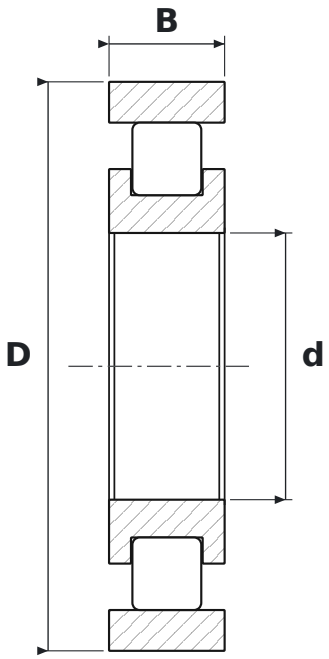

WYMIARY

d	średnica wewnętrzna	**150 mm**
D	średnica zewnętrzna	**320 mm**
B	szerokość	**65 mm**

CO ZNACZY OZNACZENIE N330-EM1

E	wykonanie wzmocnione, zwiększona nośność
M1	koszyk mosiężny masywny, dwuczęściowy, prowadzony na wałeczkach

PARAMETRY

Producent	**FAG**
Symbol producenta	**N330-EM1**
Elementy toczne	**łożysko walcowe jednorzędowe**
Nośność dynamiczna C	**900 kN**
Nośność statyczna C0	**930 kN**
Masa	**27,3 kg**