Łożysko walcowe N330 MC3 NSK

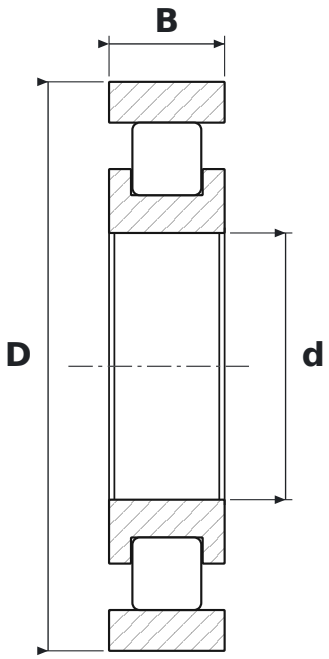

WYMIARY

d	średnica wewnętrzna	**150 mm**
D	średnica zewnętrzna	**320 mm**
B	szerokość	**65 mm**

CO ZNACZY OZNACZENIE N330 MC3

M	koszyk mosiężny masywny
C3	luz promieniowy zwiększony

PARAMETRY

Producent	**NSK**
Symbol producenta	**N330 MC3**
Elementy toczne	**łożysko walcowe jednorzędowe**
Masa	**27,08 kg**