Łożysko walcowe NAG4900 IKO

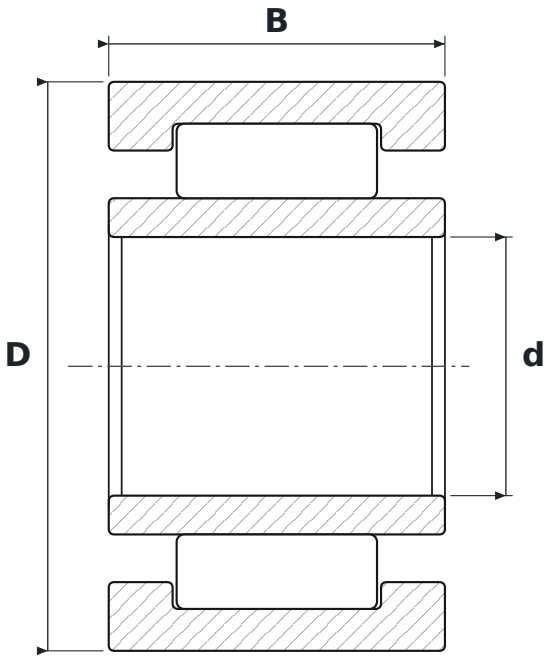

WYMIARY

d	średnica wewnętrzna	**10 mm**
D	średnica zewnętrzna	**22 mm**
B	szerokość	**13 mm**

PARAMETRY

Producent	**IKO**
Symbol producenta	**NAG4900**
Elementy toczne	**łożysko walcowe**
Uszczelnienie	**otwarte – bez uszczelnień**
Luz promieniowy	**CN – normalny**