Łożysko walcowe NCF2206 VC3 ZEN

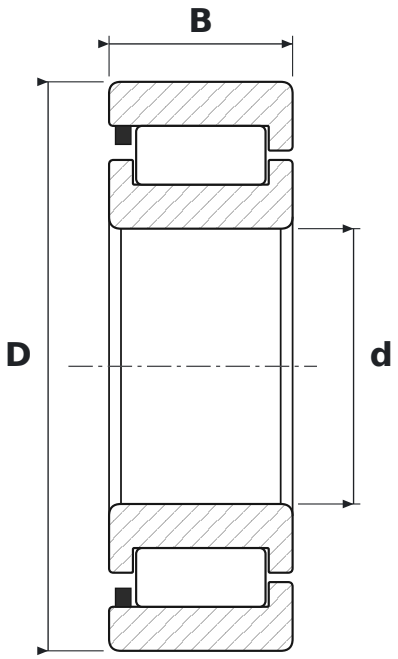

WYMIARY

d	średnica wewnętrzna	**30 mm**
D	średnica zewnętrzna	**62 mm**
B	szerokość	**20 mm**

PARAMETRY

Producent	**ZEN**
Symbol producenta	**NCF2206 VC3**
Elementy toczne	**łożysko walcowe jednorzędowe pełnowałeczkowe**
V	**oznaczenie wykonania producenta**
C3	**luz promieniowy zwiększony**
Uszczelnienie	**otwarte – bez uszczelnień**
Masa	**0,29 kg**