# Łożysko walcowe NCF2224-V ZEN

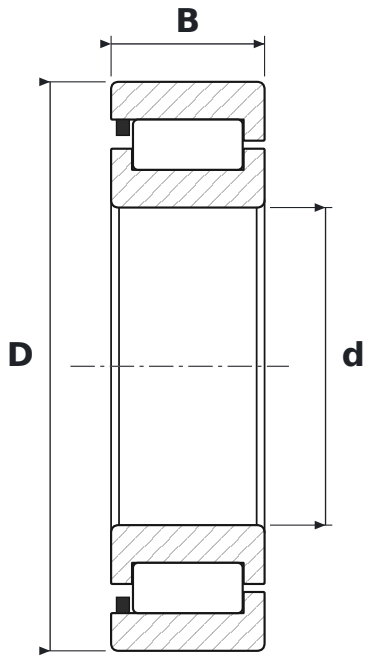


## WYMIARY

| | | |
|---|---|---|
| **d** | średnica wewnętrzna | **120 mm** |
| **D** | średnica zewnętrzna | **215 mm** |
| **B** | szerokość | **58 mm** |

## PARAMETRY

| | |
|---|---|
| Producent | **ZEN** |
| Symbol producenta | **NCF2224-V** |
| Elementy toczne | **łożysko walcowe jednorzędowe pełnowałeczkowe** |
| V | **oznaczenie wykonania producenta** |
| Uszczelnienie | **otwarte – bez uszczelnień** |
| Luz promieniowy | **CN – normalny** |