Łożysko walcowe NCF2240 V ZEN

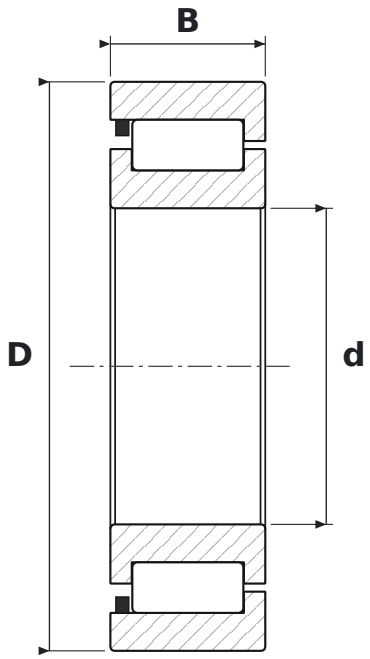

WYMIARY

d	średnica wewnętrzna	**200 mm**
D	średnica zewnętrzna	**360 mm**
B	szerokość	**98 mm**

PARAMETRY

Producent	**ZEN**
Symbol producenta	**NCF2240 V**
Elementy toczne	**łożysko walcowe jednorzędowe pełnowałeczkowe**
V	**oznaczenie wykonania producenta**
Uszczelnienie	**otwarte – bez uszczelnień**
Luz promieniowy	**CN – normalny**
Masa	**43,12 kg**