Łożysko walcowe NCF3030-V-C3 NKE

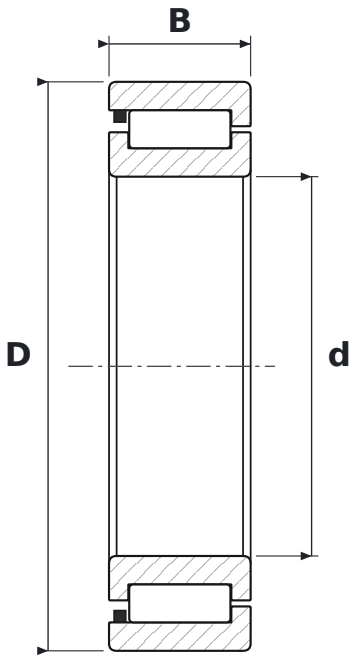

WYMIARY

d	średnica wewnętrzna	**150 mm**
D	średnica zewnętrzna	**225 mm**
B	szerokość	**56 mm**

CO ZNACZY OZNACZENIE NCF3030-V-C3

V	łożysko pełnotoczne – bez koszyka
C3	luz promieniowy zwiększony

PARAMETRY

Producent	**NKE**
Symbol producenta	**NCF3030-V-C3**
Elementy toczne	**łożysko walcowe jednorzędowe pełnowałeczkowe**