Łożysko walcowe NF305 NACHI

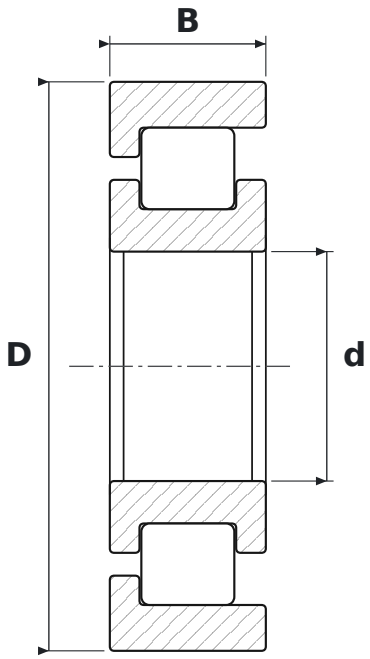

WYMIARY

d	średnica wewnętrzna	**25 mm**
D	średnica zewnętrzna	**62 mm**
B	szerokość	**17 mm**

PARAMETRY

Producent	**NACHI**
Symbol producenta	**NF305**
Elementy toczne	**łożysko walcowe jednorzędowe**
Uszczelnienie	**otwarte – bez uszczelnień**
Luz promieniowy	**CN – normalny**