Łożysko walcowe NJ1009 G1 NTN

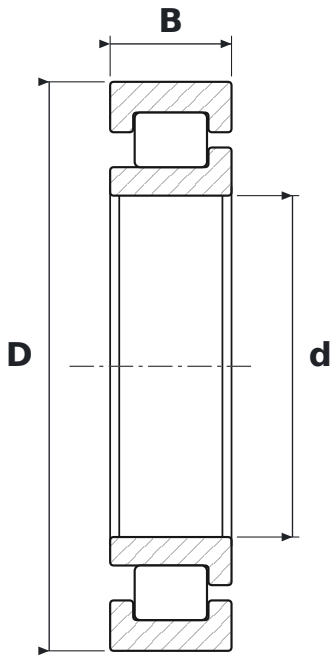

WYMIARY

d	średnica wewnętrzna	**45 mm**
D	średnica zewnętrzna	**75 mm**
B	szerokość	**16 mm**

PARAMETRY

Producent	**NTN**
Symbol producenta	**NJ1009 G1**
Elementy toczne	**łożysko walcowe jednorzędowe**
Uszczelnienie	**otwarte – bez uszczelnień**
Luz promieniowy	**CN – normalny**