Łożysko walcowe NJ204 ECPC3 SKF

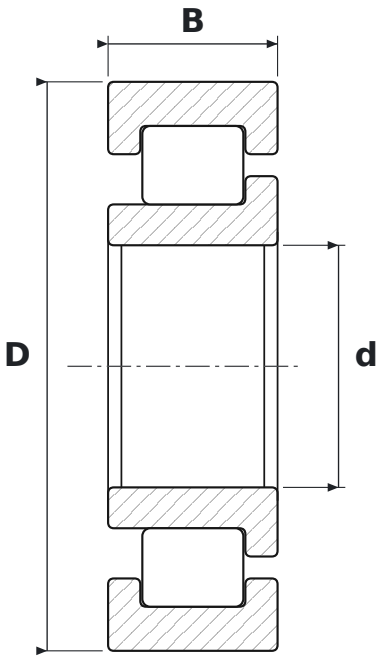

WYMIARY

d	średnica wewnętrzna	**20 mm**
D	średnica zewnętrzna	**47 mm**
B	szerokość	**14 mm**

CO ZNACZY OZNACZENIE NJ204 ECPC3

ECP	wykonanie EC, koszyk poliamidowy (SKF)
C3	luz promieniowy zwiększony

PARAMETRY

Producent	**SKF**
Symbol producenta	**NJ204 ECPC3**
Elementy toczne	**łożysko walcowe jednorzędowe**
Masa	**0,112 kg**